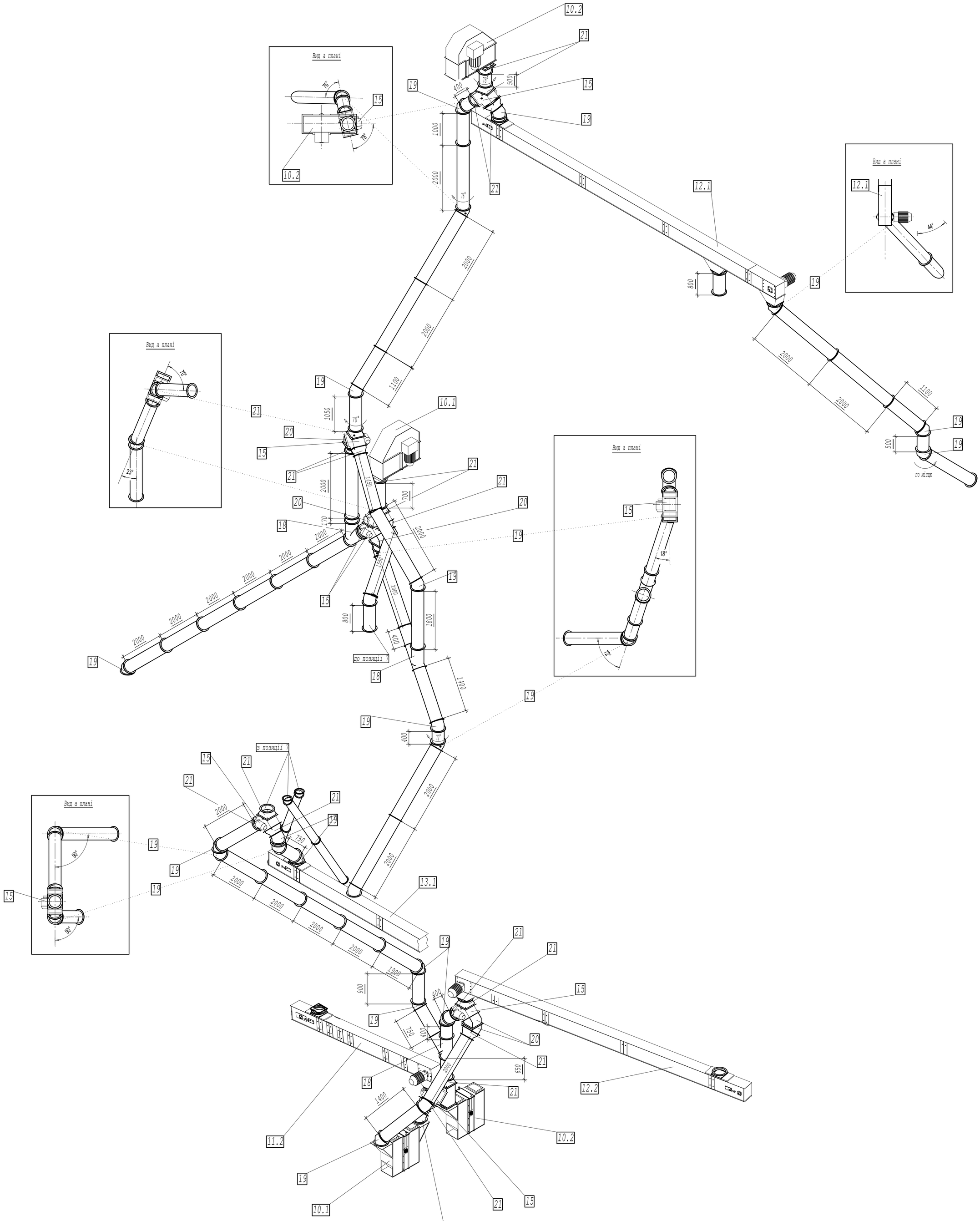

Умовні позначення:

4.4 - позіції тх обладнання

* - розміри для довідок

Специфікацію обладнання дивись аркуші ТХ.С

Зм.	Кіл.	Арк.	№ док.	Підпис	Дата	1301-БОР-ПП		
						Реконструкція (розширення) Бородянського ХПП за адресою: Київська обл., Бородянський р-н, смт.Бородянка, вул.Привокзальна, 42 на земельній ділянці за адресою: с.Дружня, вул.. Привокзальна 13/1		
							Стадія	Аркуш	Аркушів
ГІП							ПП	3	
Н.контр.						Схема розташування самоплинного обладнання	АктивПроект		
Перевірив									
Розробив.									

Інв. № орит. | Підпис і дата | Зам.інв.№

Формат А3

План

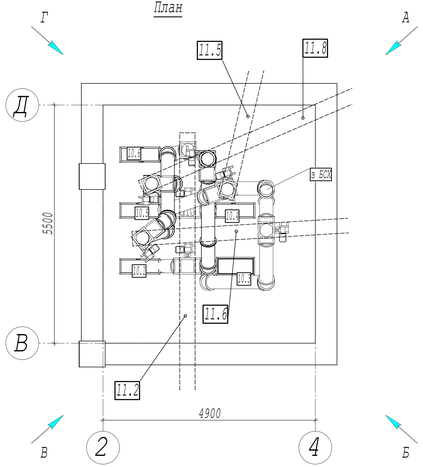

Аксонометрія А

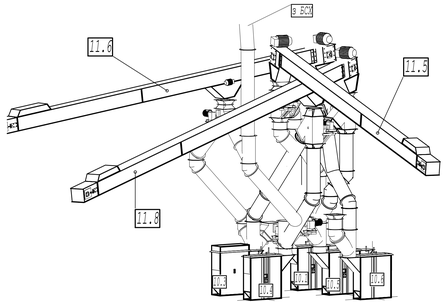

Аксонометрія Б

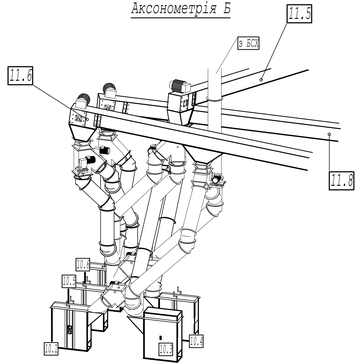

Аксонометрія В

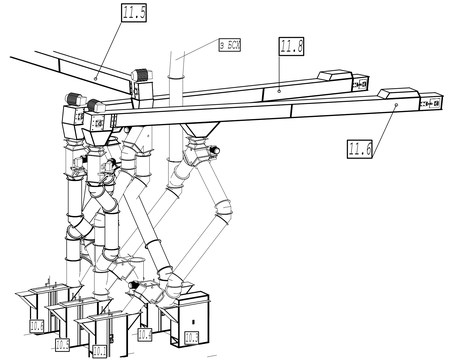

Аксонометрія Г

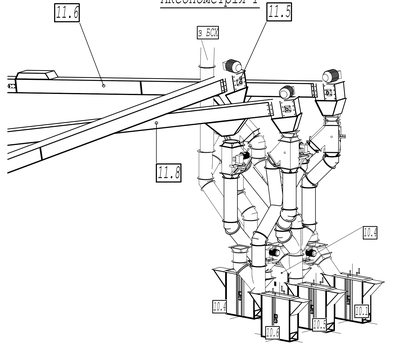

						РУНО-ТХ
						Будівництво комплексу з приймання зерна ТОВ "Агропрейд Логістика" за адресою: Хмельницька обл., Ізяславський р-н, м.Ізяслав, вул. Військова 13/11
Зм.	Кіл.	Арк.	№ док.	Підпис	Дата	Самопливне обладнання
ГІП						Стадія: Р; Аркуш: 2; Аркушів:
Н.контр.						Розташування в норійному приямку. Загальний вигляд
Перевірив						АктивПроект
Розробив.						

Формат А3

Зам. інв. N

Підпис і дата

Інв. N орит.